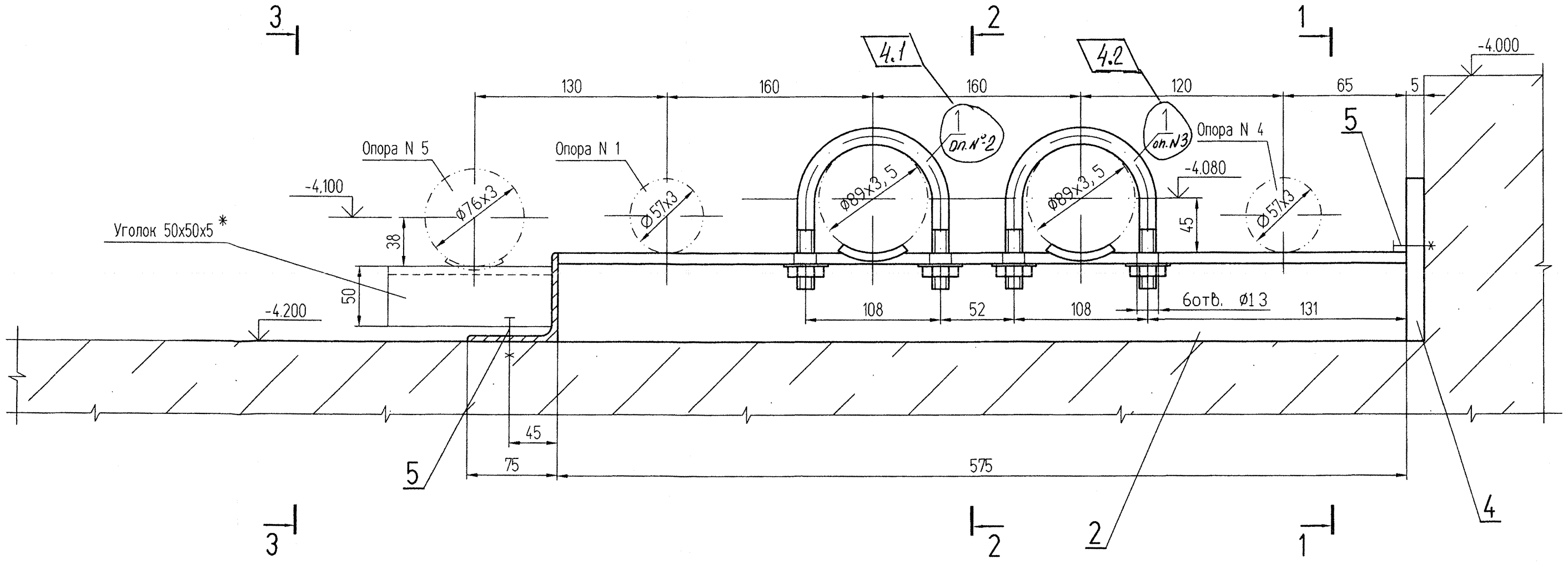

1-1

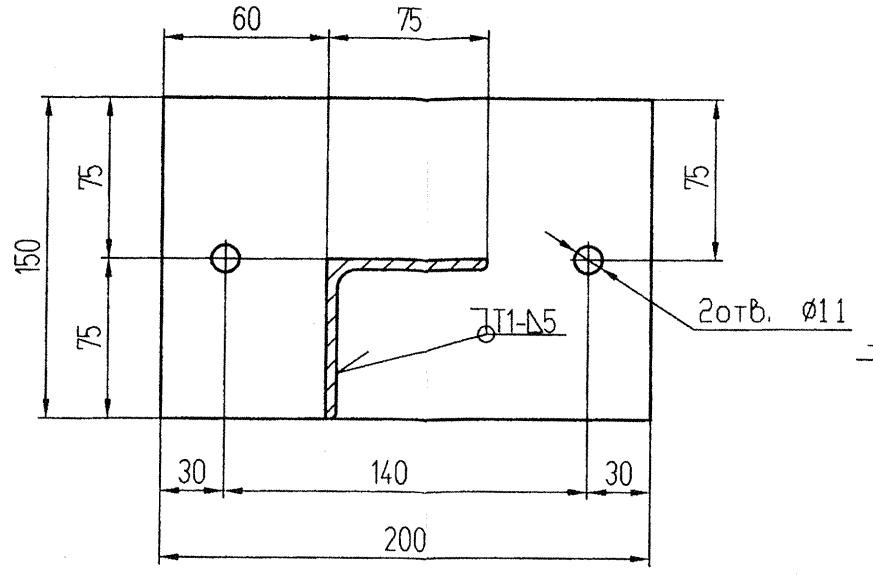

2-2

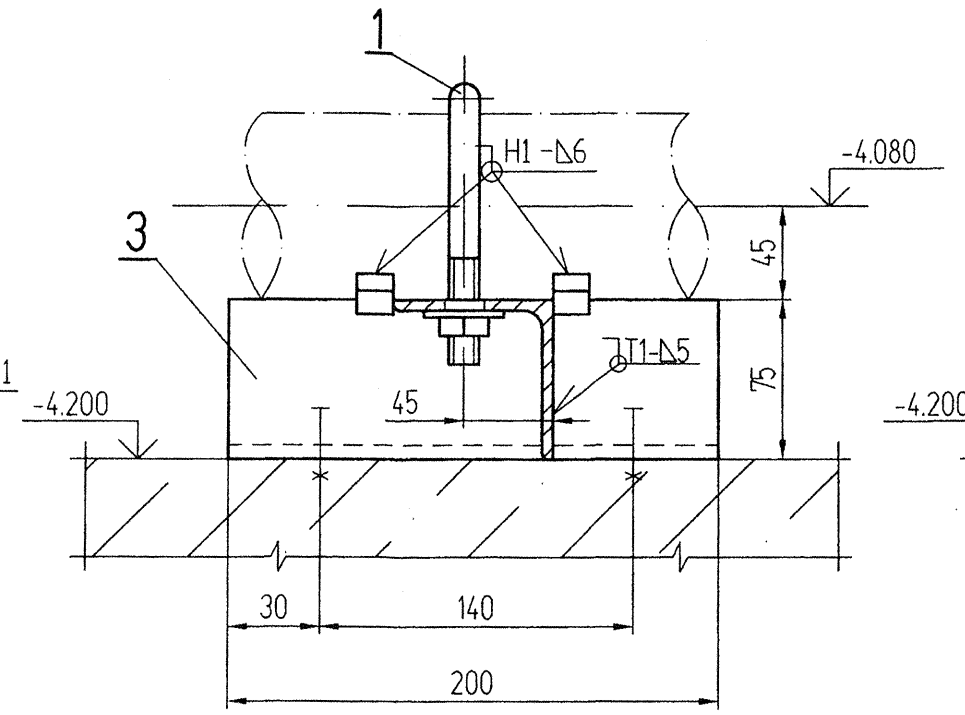

3-3

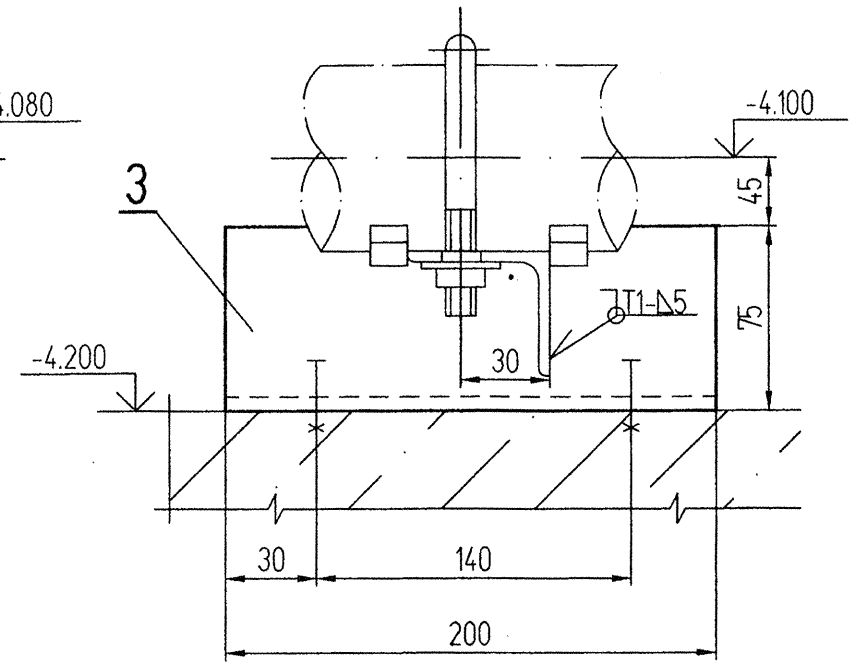

Спецификация

Поз.	Обозначение	Наименование	Кол.	Материал	Масса,кг ед.	Масса,кг общ.	Примечание
1	11 ОСТ34-10-620-93	Опора 89V	2	Сборный	0.38	0.76	
2	ГОСТ 8509-72	Уголок 75х75х6, L=575	1	Ст.3сп5 ГОСТ535-88	3.96	3.96	
3	ГОСТ 8509-72	Уголок 75х75х6, L=200	1	Ст.3сп5 ГОСТ535-88	1.38	1.38	
4	ГОСТ 19903-74	Лист Б-ПН-5 150х200	1	Ст3сп5 ГОСТ14637-89	1.18	1.18	
5	Болт "Hilti"	HST M10х90/10	4	Сборный	0.06	0.24	
	ГОСТ 9467-75	Наплавленный металл		УОНИИ 13/45		0.125	

Итого: 7.645 кг

1. Спецификация составлена на один комплект.
2. Изготовить 3 комплекта ~~каждой из опор~~. 4.3
3. Монтажно-сборочный чертеж N 09062-26-00-ТМ6 л.3...10.
4. Сварку производить по ГОСТ 5264-80 электродом Э-42А ГОСТ 9467-75.
5. Отверстия Ø 13, 11 выполнить по месту.
6. *Уголок заказан в спецификации (лист 11) в разделе "Металл для крепления опор".

ОАО «НИАЭП»
АРХИВНЫЙ ЭКЗ.
Инв. № 40845

Изм.	Кол. уч.	Лист	N док.	Подп.	Дата
4	3	—	258-12		03.2012

09062-26-00-ТМ6

Ростовская АЭС энергоблок N 3

РДЭС. Ячейки N 1, 2, 3

Стадия	Лист	Листов
Р	50	

Н. контр.	Ермина	
Проверил	Анисимов	2.12
Разраб.	Каленов	01.12

Опора неподвижная N 2, 3

ЗАО "Сельэнергопроект" Москва 2010

Подпись ответственного:

File-09062-26-00-ТМ6-50

Инв.Nподл. 0109062.296 | Подпись и дата | Взам. инв.N